TECHNISCHE DATEN

KOMBIWALZEN

BW 100 AC-5, BW 120 AC-5

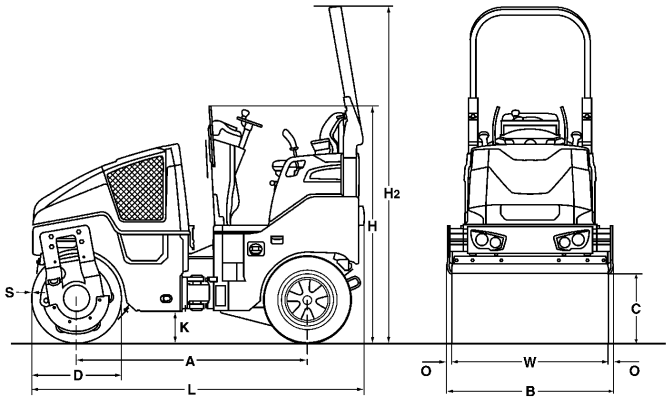

Maße in mm

	A	B	C	D	H	H2	K	L	O	S	W
BW 100 AC-5	1752	1072	523	700	1808	2568	254	2529	36	13	1000
BW 120 AC-5	1752	1272	523	700	1808	2568	254	2529	36	13	1200

Frachtangaben in m3	ohne ROPS	mit ROPS
BW 100 AC-5	4,902	6,962
BW 120 AC-5	5,816	8,261

Gerätetyp	Mengenleistung (t/h) bei verschiedenen Asphaltschichtdicken		
	2-4 cm	**6-8 cm**	**10-14 cm**
BW 100 AC-5	15-35	35-50	45-90
BW 120 AC-5	20-40	40-60	55-105

Technische Daten		BOMAG BW 100 AC-5	BOMAG BW 120 AC-5
Gewichte			
Betriebsgewicht m. ROPS CECE	kg	2.350	2.450
Achslast, Bandage CECE	kg	1.150	1.200
Achslast, Räder CECE	kg	1.200	1.250
Radlast CECE	kg	300	313
Stat. Linienlast vorn CECE	kg/cm	11,5	10,0
Max. Betriebsgewicht	kg	3.150	3.250
Abmessungen			
Arbeitsbreite	mm	1.000	1.200
Spurkreisradius innen	mm	2.550	2.450
Fahreigenschaften			
Fahrgeschwindigkeit	km/h	0- 10,0	0- 10,0
Arbeitsgeschwindigkeit mit Vibr.	km/h	0- 10,0	0- 10,0
Max. Steigfähigkeit ohne/mit Vibration	%	40/30	40/30
Antrieb			
Motorhersteller		Kubota	Kubota
Typ		D 1703	D 1703
Abgasstufe		Stage IIIa / TIER4i	Stage IIIa / TIER4i
Kühlung		Wasser	Wasser
Anzahl der Zylinder		3	3
Leistung ISO 14396	kW	24,3	24,3
Leistung SAE J 1995	hp	32,6	32,6
Drehzahl	min-1	2.600	2.600
Drehzahlfixierung 1	min-1	2.500	2.500
Drehzahlfixierung 2	min-1	2.600	2.600
Elektrische Ausrüstung	V	12	12
Bandage angetrieben		Serie	Serie
Räder angetrieben		4	4
Bandagen und Reifen			
Reifengrösse		205/60-15	9.5/65-15
Bremsen			
Betriebsbremse		hydrost.	hydrost.
Feststellbremse		hydromech.	hydromech.
Lenkung			
Art der Lenkung		Pendel-Knick	Pendel-Knick
Lenkbetätigung		hydrost.	hydrost.
Lenk- / Pendelwinkel +/-	grad	32/10	32/10
Hundegang		50	0- 50
Erregersystem			
Vibrierende Bandage		vorne	vorne
Antriebsart		hydrost.	hydrost.
Frequenz	Hz	63/67	63/67
Amplitude	mm	0,50	0,50
Zentrifugalkraft	kN	30/34	36/41
Berieselungs-Einrichtung			
Berieselungsart		Druck	Druck
Füllmengen			
Kraftstoff	l	35,0	35,0
Wasser	l	160,0	160,0
Emulsion	l	45,0	45,0

Technische Änderungen vorbehalten. Maschinen können mit Sonderzubehör abgebildet sein.

Standardausrüstung

- ☑ Vier Gummiräder mit Glattprofil hinten
- ☑ Hydrostatischer Fahr- und Vibrationsantrieb
- ☑ 2 Abstreifer je Bandage, federvorgespannt und abklappbar
- ☑ Druckberieselung mit Intervallschaltung
- ☑ Multifunktionsfahrhebel
- ☑ Multifunktionsanzeige inkl. Betriebsstundenzähler
- ☑ Wasserstandsanzeige
- ☑ NOT-AUS
- ☑ Intelligent Vibration Control (IVC)
- ☑ Integriertes Staufach
- ☑ Einstellbarer Fahrersitz
- ☑ Sitzkontaktschalter
- ☑ Vandalismusschutz
- ☑ 12V Steckdose
- ☑ Arbeitsbeleuchtung vorne und hinten
- ☑ Rückfahrwarneinrichtung
- ☑ Abschließbare Motorhaube aus Kompositmaterial
- ☑ Verzurrösen, verzinkt
- ☑ Einpunktaufhängung

Zusatzausrüstung

- ☐ * Klappbarer ROPS inkl. Sicherheitsgurt
- ☐ Sonnendach, starr
- ☐ Sonnendach, klappbar mit ROPS
- ☐ Wetterschutz für Sonnendach
- ☐ Sitzheizung
- ☐ Schiebesitz inkl. Doppelfahrhebel
- ☐ ECONOMIZER mit Asphalt-Temperaturanzeige
- ☐ Temperaturanzeige
- ☐ BOMAG TELEMATIC
- ☐ Beleuchtung nach StVZO
- ☐ Rundumkennleuchte
- ☐ Zusatzbeleuchtung an ROPS
- ☐ Beleuchtung für Bandagenkante
- ☐ Batterietrennschalter
- ☐ Umweltverträgliches Hydrauliköl
- ☐ Diebstahlsicherung
- ☐ Kantenandrück- und Schneidgerät
- ☐ Splittstreuer
- ☐ Hydraulisch verstellbarer Hundegang (50mm)
- ☐ Peilstab
- ☐ Sonderlackierung
- ☐ Rückfahrwarnsummer mit Breitbandtechnologie

* Standard bei Lieferung mit CE-Konformität

BOMAG
Hellerwald
D-56154 Boppard
Postfach 5162
D-56149 Boppard
Tel. (0)6742 - 1000
Fax (0)6742 - 3090

BOMAG
FAYAT GROUP